卓越品质 源自德国

DEWERT
A DewertOkin Technology Brand

JLDQ.20M

单驱动

24-29V

100W
Rated Power

IPX4
Protection

+5~40°C

Cycles:
≥ 15000

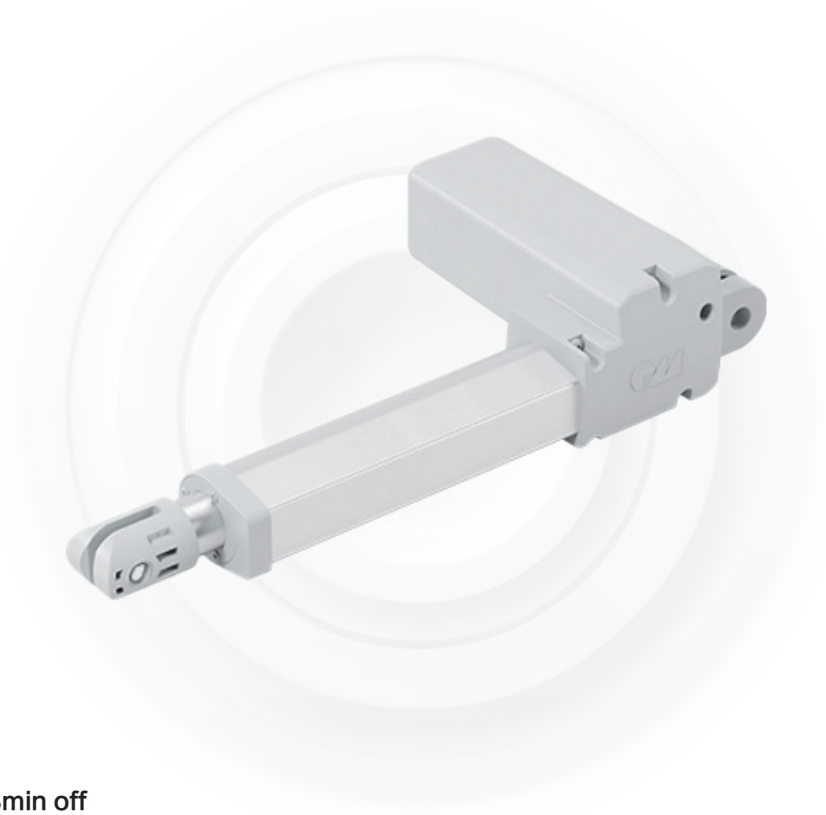

标准配置:

工作模式	Max 1min on / 8min off
推荐安装尺寸	150+行程 (20-400mm)
最大负荷	4000N
认证证书	IEC60601-1
空载噪音	≤50dB(A)@500mm（环境噪音≤35dB (A)）
安装方式	0°
反馈方式	霍尔反馈

产品图纸:

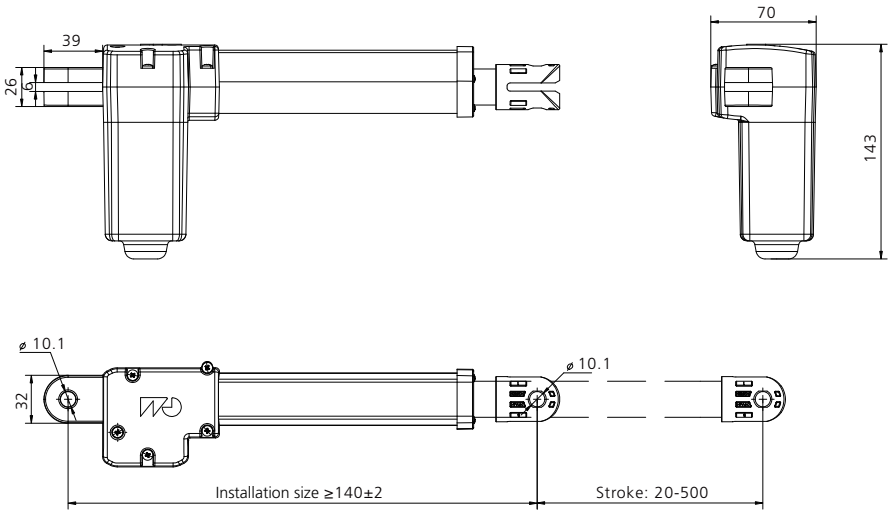

sales@dewertokin-technology.com | www.dewertokintechnology.com | +86-(0)573-8228-1028